IO引出排针

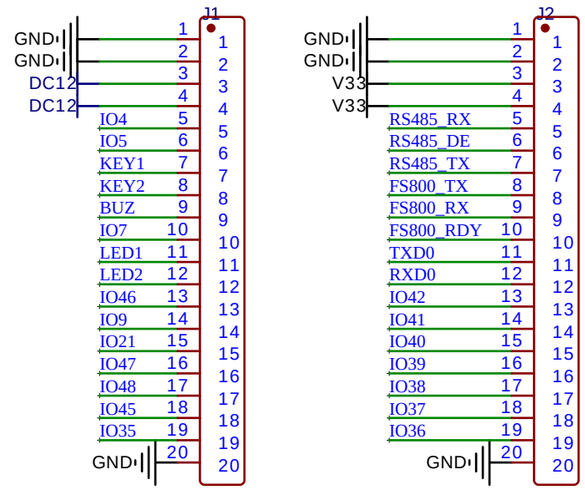

输入输出

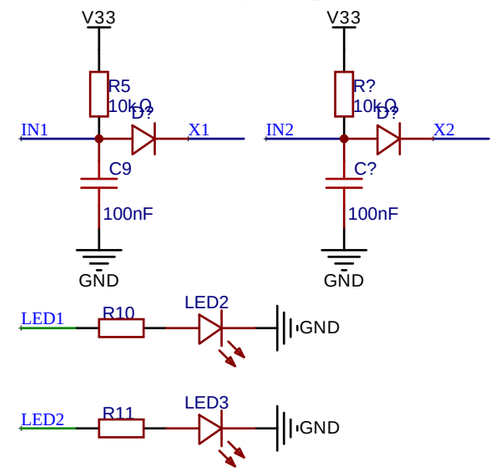

485

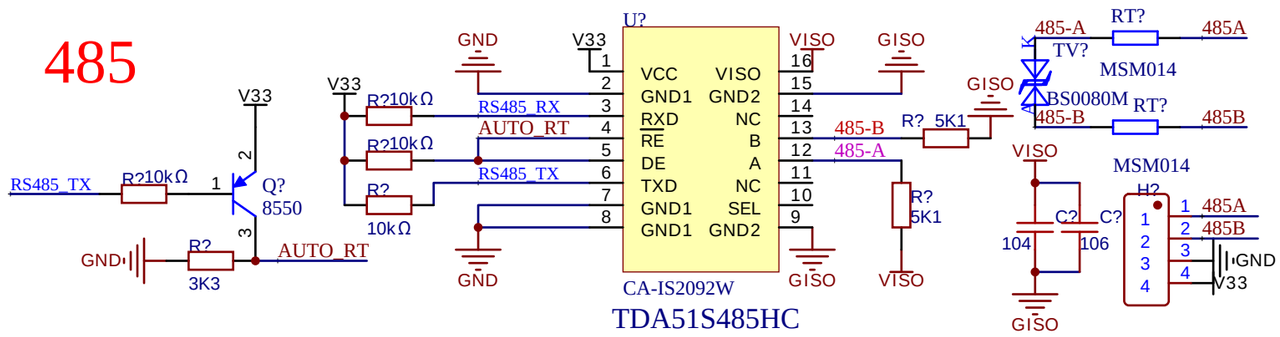

温湿度

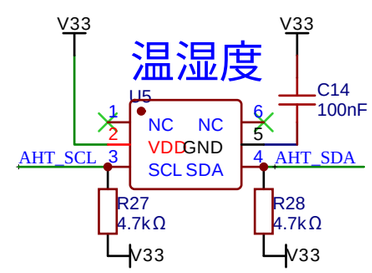

光敏

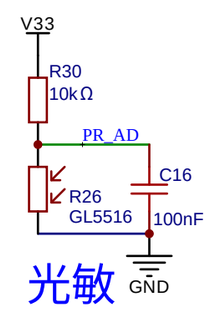

NAND FLASH

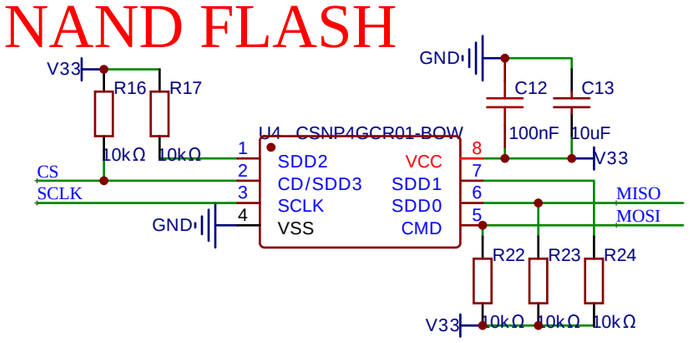

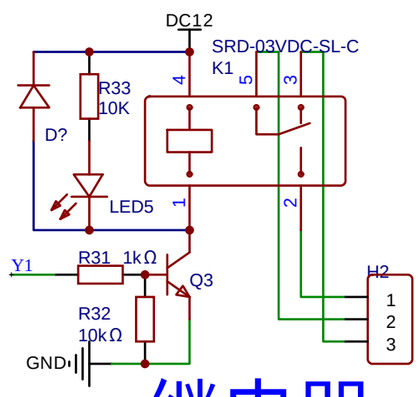

继电器

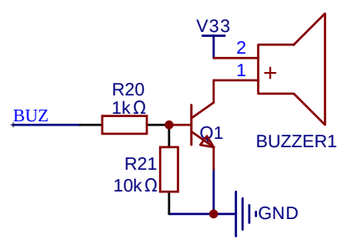

LCD+KEY

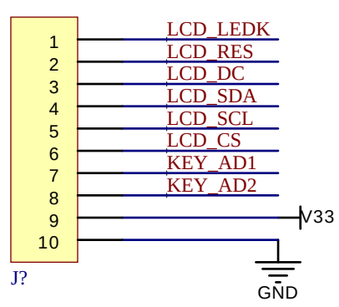

ESP32-S3

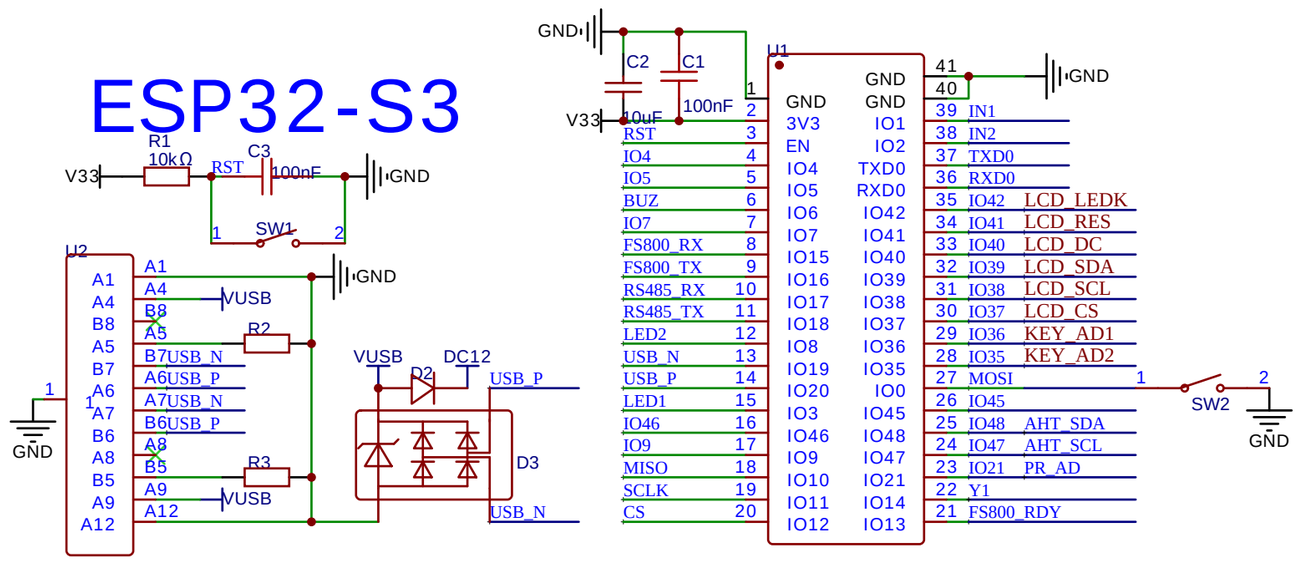

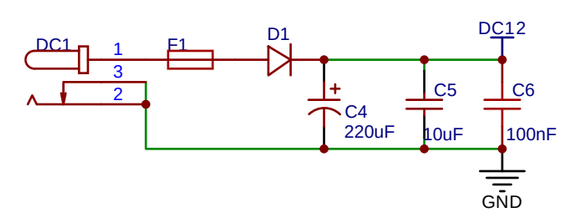

4G 模块

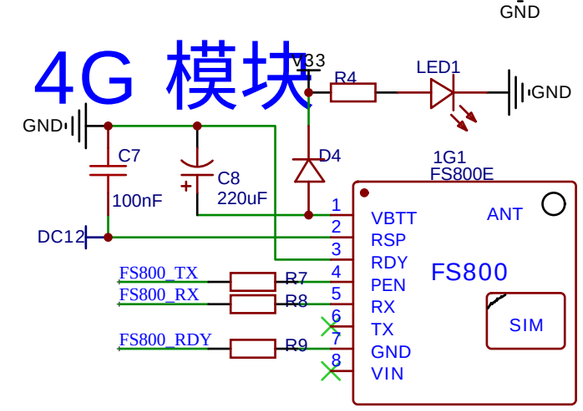

DCDC 电源

516V输入，10W

3.3V电源从4G模块获取！！！